LISTA DE APLICACIONES - BUYERS GUIDE

RB2430-208

8 424073 289711

Qty: 300 Weight: 2.240

O.E.M.	MAKE
16 81 371 180	CITROËN

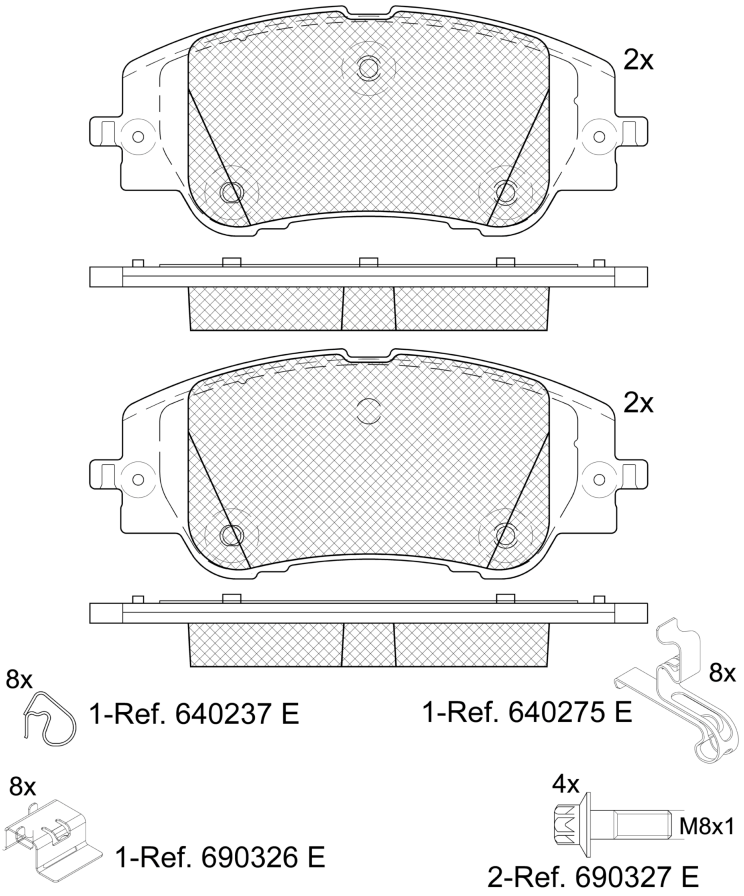

RB2430-208

E 9 90R-02A0111/5793

Chassis Brake Int. (Bosch)

154.9x64x18.3

WVA	FMSI
26620	D2508-9739
26790	

Sin Filas

		Trac.	CC	Kw	CV		Front / Rear
ALFA ROMEO							
JUNIOR (626_, 627_) 04.24-							**SUV (Compact Crossover SUV-C Segment)**
Mild Hybrid	Gasol./eléc.	FWD	1199	100	136	04.24-	*
Electric	Eléctrico	FWD		115	156	04.24-	*
Electric 240	Eléctrico	FWD		177	241	04.24-	*
Electric 280	Eléctrico	FWD		207	280	10.24-	*
CITROËN							
C3 IV (CC_, CB_) 01.24-							**[CAMBIADO]:Fastback (Mini SUV-J Segment)**
1.2 PureTech 100 (CCHPV4)	Gasolina	FWD	1199	74	101	04.24-	*
1.2 Hybrid 100 (CCHPY7)	Gasol./eléc.	FWD	1199	74	101	11.24-	*
ë-C3 (CBZYAZ)	Eléctrico	FWD		83	113	01.24-	*
C4 III (BA_, BB_, BC_) 10.20-							**[CAMBIADO]:Fastback (Compact car-C Segment)**
1.2 PureTech 100 (BAHNEA, BAHNKA)	Gasolina	FWD	1199	74	101	04.21-	*
1.2 PureTech 130 (BAHNSA, BAHNSB)	Gasolina	FWD	1199	96	130	10.20-	*
1.2 PureTech 155 (BAHNNB, BAHNJD)	Gasolina	FWD	1199	114	155	01.21-	*
1.2 MHEV (BAHPXH)	Gasol./eléc.	FWD	1199	74	101	04.24-	*
1.2 Hybrid 136 (BAHPYJ)	Gasol./eléc.	FWD	1199	100	136	02.24-	*
ë-C4 (BCZKXC, BZCKSC)	Eléctrico	FWD		100	136	10.20-	*
ë-C4 (BCZKWC)	Eléctrico	FWD		115	156	06.23-	*
BLUEHDI 110 (BBYHSA)	Diesel	FWD	1499	81	110	12.20-	*
1.5 BlueHDi 130 (BBYHZB)	Diesel	FWD	1499	96	131	10.20-	*

LISTA DE APLICACIONES - BUYERS GUIDE

C4 X (BD_, BE_, BF_) 09.22-							**[CAMBIADO]:Fastback (Compact car-C Segment)**
1.2 PureTech 100 (BDHNEA)	Gasolina	FWD	1199	74	101	09.22-	*
1.2 PureTech 130 (BDHNSB)	Gasolina	FWD	1199	96	131	09.22-	*
1.2 Hybrid 136 (BDHPYJ)	Gasol./eléc.	FWD	1199	100	136	02.24-	*
ë-C4 X (BFZKXC)	Eléctrico	FWD		100	136	09.22-	*
ë-C4 X	Eléctrico	FWD		115	156	07.23-	*
1.5 BlueHDi 130 (BEYHZB)	Diesel	FWD	1499	96	131	09.22-	*
DS							
DS 3 CROSSBACK (UR_, UC_, UJ_) 10.18-							**[CAMBIADO]:Fastback (City car-A Segment)**
1.2 PureTech 100 (URHNKK, URHNEK) (HNK (EB2ADTD))	Gasolina	FWD	1199	74	101	10.18-	*
1.2 PureTech 130 (URHNSS) (HNS (EB2ADTS))	Gasolina	FWD	1199	96	131	10.18-	*
1.2 PureTech 155 (URHNNS) (HNN (EB2ADTX))	Gasolina	FWD	1199	115	156	10.18-12.22	*
1.2 Hybrid 136 (URHPYF)	Gasol./eléc.	FWD	1199	100	136	04.24-	*
E-TENSE (UZZKXZ) (ZKX)	Eléctrico	FWD		100	136	05.19-12.22	*
E-TENSE (UZZKXZ)	Eléctrico	FWD		115	156	01.23-	*
1.5 BlueHDi 100 (UCYHYJ) (YHY (DV5RD))	Diesel	FWD	1499	75	102	10.18-12.22	*
1.5 BlueHDi 110 (UCYHSK)	Diesel	FWD	1499	81	110	01.21-12.22	*
1.5 BlueHDi 130 (UCYHZR) (YHZ (DV5RC))	Diesel	FWD	1499	96	130	10.18-	*
FIAT							
600e / 600 (365_, 364_) 07.23-							**SUV (City car-A Segment)**
Mild Hybrid	Gasol./eléc.	FWD	1199	74	101	11.23-	*
Mild Hybrid	Gasol./eléc.	FWD	1199	100	136	05.24-	*
Electric	Eléctrico	FWD		115	156	07.23-	*
JEEP							
AVENGER (J2) 12.22-							**SUV (Subcompact SUV-B Segment)**
1.2 T3 e-Hybrid	Gasol./eléc.	FWD	1199	81	110	12.23-	*
1.2 Hybrid 4Xe	Gasol./eléc.	4WD	1199	107	145	10.24-	*
Electric	Eléctrico	FWD		115	156	12.22-	*
OPEL							
CORSA F (P2JO) 07.19-							**[CAMBIADO]:Fastback (Supermini car-B Segment)**
1.2 (68) (F 12 XEL (EB2FAD))	Gasolina	FWD	1199	55	75	07.19-	*
1.2 (68) (F 12 XHL (EB2ADTD))	Gasolina	FWD	1199	74	101	07.19-	*
1.2 (68) (F 12 XHT (EB2ADTS))	Gasolina	FWD	1199	96	131	07.19-	*
1.2 MHEV	Gasol./eléc.	FWD	1199	74	101	08.23-	*
Corsa-e (68) (ZKX (ZK01))	Eléctrico	FWD		100	136	07.19-	*
CORSA-e	Eléctrico	FWD		115	156	03.23-	*
1.5 (68) (D 15 DT (DV5RD))	Diesel	FWD	1499	75	102	07.19-	*
CORSA F Van 07.19-							**Furgón/hatchback (Supermini car-B Segment)**
1.2 (68) (F 12 XEL (EB2FAD))	Gasolina	FWD	1199	55	75	07.19-	*
1.5 (68) (D 15 DT (DV5RD))	Diesel	FWD	1499	75	102	07.19-	*
MOKKA II 06.20-							**SUV (Mini SUV-J Segment)**
MOKKA-e (76)	Eléctrico	FWD		100	136	06.20-	*
MOKKA-e	Eléctrico	FWD		115	156	10.23-	*
PEUGEOT							

LISTA DE APLICACIONES - BUYERS GUIDE

2008 II (UD_, US_, UY_, UJ_, UR_, UC_) 08.19-							**SUV (Compact SUV-J Segment)**
1.2 PureTech 100 (USHNK) (HNK (EB2ADTD))	Gasolina	FWD	1199	74	101	11.19-	*
1.2 PureTech 130 (USHNS, URHNS) (HNS (EB2ADTS))	Gasolina	FWD	1199	96	130	08.19-	*
1.2 THP / PureTech 155 (USHNNS, URHNNS, UXHNJP, URHNJP,... (HNJ (EB2ADTXM))	Gasolina	FWD	1199	114	155	11.19-	*
1.2 THP / PureTech 155 (USHNNS, URHNNS, UXHNJP, URHNJP,... (HNN (EB2ADTX))	Gasolina	FWD	1199	114	155	11.19-	*
1.2 THP / PureTech 155 (USHNNS, URHNNS, UXHNJP, URHNJP,... (HNR (EB2ADTXM))	Gasolina	FWD	1199	114	155	11.19-	*
1.2 Hybrid 136 (URHPYC, USHPY)	Gasol./eléc.	FWD	1199	100	136	11.23-	*
e-2008 (UKZKXZ) (ZKX (ZK01))	Eléctrico	FWD		100	136	09.19-	*
e-2008 (UKZKWZ)	Eléctrico	FWD		115	156	04.23-	*
1.5 BlueHDi 100 (YHY (DV5RD))	Diesel	FWD	1499	75	102	08.19-	*
1.5 BlueHDI 110 (UDYHSK)	Diesel	FWD	1499	81	110	01.21-	*
1.5 BlueHDi 130 (YHZ (DV5RC))	Diesel	FWD	1499	96	131	08.19-	*
208 II (UB_, UP_, UW_, UJ_) 06.19-							**[CAMBIADO]:Fastback (Supermini car-B Segment)**
1.2 PureTech 75 (HMH (EB2FAD))	Gasolina	FWD	1199	55	75	06.19-	*
1.2 VTI 82	Gasolina	FWD	1199	60	82	06.19-	*
1.2 PureTech 100 (HNK (EB2ADT))	Gasolina	FWD	1199	74	101	06.19-	*
1.2 PureTech 130 (HNS (EB2ADTS))	Gasolina	FWD	1199	96	131	06.19-	*
1.2 PureTech 130 (HNY (EB2DTS))	Gasolina	FWD	1199	96	131	06.19-	*
1.6 VTi 115 (UWNFPW, UWNFJW)	Gasolina	FWD	1587	85	116	11.19-	*
1.2 Hybrid 100	Gasol./eléc.	FWD	1199	74	101	08.23-	*
1.2 Hybrid 136 (UPHPYK)	Gasol./eléc.	FWD	1199	100	136	09.23-	*
e-208 (ZKX (ZK01))	Eléctrico	FWD		100	136	06.19-	*
e-208	Eléctrico	FWD		115	156	01.23-	*
1.5 BlueHDi 100 (YHY (DV5RD))	Diesel	FWD	1499	75	102	06.19-	*
1.5 BlueHDi 130 (YHZ (DV5RC))	Diesel	FWD	1499	96	131	09.19-	*
1.6 HDI 90 (UB9HPA)	Diesel	FWD	1560	68	92	10.19-	*
VAUXHALL							
CORSA Mk V (F) 07.19-							**[CAMBIADO]:Fastback (Supermini car-B Segment)**
CORSA-e	Eléctrico	FWD		115	156	03.23-	*
MOKKA II 06.20-							**SUV (Mini SUV-J Segment)**
MOKKA-e (76)	Eléctrico	FWD		100	136	06.20-	*
MOKKA-e (76)	Eléctrico	FWD		115	156	10.23-	*