LISTA DE APLICACIONES - BUYERS GUIDE

RB2230

8 424073 139856

Qty: 300 Weight: 1.625

O.E.M.	MAKE
05174327AA	CHRYSLER
05174327AB	CHRYSLER
05174327AC	CHRYSLER
068399102AA	JEEP
068399102AB	JEEP
1055068-00-B	Tesla
1068331-00-A	Tesla
1068331-00-B	Tesla
1068331-00-C	Tesla
2332 2997	CHEVROLET
2594 0439	CHEVROLET
5174327AA	CHRYSLER
5174327AB	CHRYSLER
5174327AC	CHRYSLER
58302-2MA10	HYUNDAI
6002446	Tesla
6006453-00-A	Tesla
68399102AA	JEEP
68399102AB	JEEP
8904 7744	CADILLAC

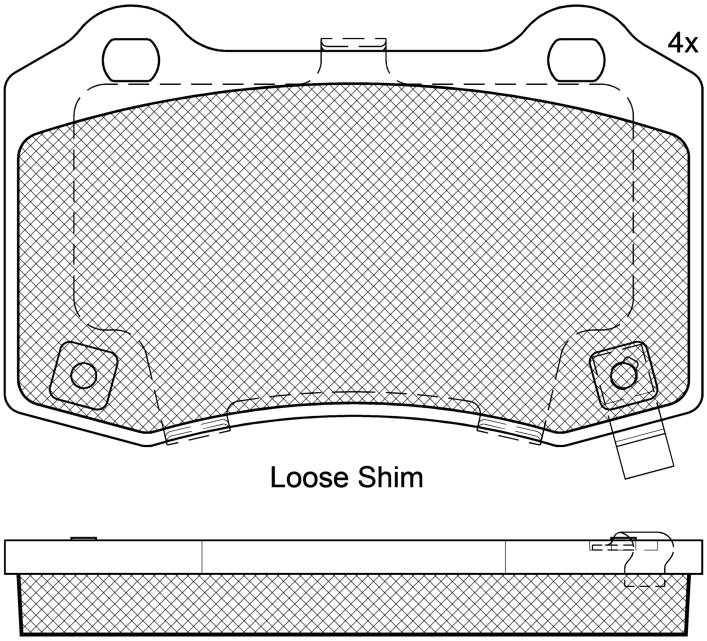

RB2230

E 9 90R-02A0111/4432

Brembo

109.7x69.2x15.4

WVA	FMSI
25744	D1053-7958
	D1270-9064
	D1428-8545

Sin Filas

		Trac.	CC	Kw	CV		Front / Rear
CADILLAC							
CTS 03.02-12.07							**Sedán (Executive car-E Segment)**
3.2 (LA3)	Gasolina	RWD	3175	160	218	03.02-09.07	*
3.6 (LY7)	Gasolina	RWD	3564	189	257	03.05-09.07	*
5.7 V8 (LS6(346CUV8))	Gasolina	RWD	5665	294	400	03.05-09.07	*
5.7 V (LS6(346CUV8))	Gasolina	RWD	5665	298	405	01.04-12.05	*
CTS III 09.13-							**Coupé (Executive car-E Segment)**
3.6 (LFX)	Gasolina	RWD	3564	237	322	09.13-	*
6.2 V	Gasolina	FWD	6162	477	649	04.15-	*
CTS III 09.13-							**Sedán (Executive car-E Segment)**
2.0 Turbo (LTG)	Gasolina	RWD	1998	203	276	09.13-	*
2.0 Turbo AWD (LTG)	Gasolina	4WD	1998	203	276	01.14-	*
3.6 (LFX)	Gasolina	RWD	3564	239	325	09.13-	*
3.6	Gasolina	FWD	3564	250	340	09.15-	*
3.6 AWD	Gasolina	4WD	3649	250	340	09.15-	*
6.2 V (LT4(376CUV8))	Gasolina	RWD	6162	477	649	04.15-	*
STS 09.04-12.07							**Sedán (Luxury car-F Segment)**
4.4 Kompressor (LC3(267CUV8))	Gasolina	RWD	4371	350	476	09.05-12.07	*
4.4 Kompressor AWD (LC3(267CUV8))	Gasolina	4WD	4371	350	476	09.05-12.07	*
4.6 AWD (LH2)	Gasolina	4WD	4565	239	325	09.04-12.05	*
CHEVROLET							
CAMARO V 01.11-							**Cabrío (Pony car-F Segment)**
6.2 (L99(376CUV8))	Gasolina	RWD	6162	298	405	01.11-	*

6.2 (LS3(376CUV8))	Gasolina	RWD	6162	318	432	01.11-	*
CAMARO V 02.09-12.15						**Coupé (Pony car-F Segment)**	
6.2	Gasolina	RWD	6162	295	401	03.12-12.15	*
6.2 (L99(376CUV8))	Gasolina	RWD	6162	298	405	09.09-12.15	*
6.2 (LS3(376CUV8))	Gasolina	RWD	6162	318	432	09.09-12.15	*
6.2 ZL1 (LSA)	Gasolina	RWD	6162	432	588	09.12-12.15	*
CAMARO VI 09.15-						**Cabrío (Pony car-F Segment)**	
6.2 (LT1(376CUV8))	Gasolina	RWD	6162	333	453	06.16-	*
CAMARO VI 09.15-						**Coupé (Pony car-F Segment)**	
6.2 (LT1(376CUV8))	Gasolina	RWD	6162	333	453	06.16-	*
6.2 (LT1(376CUV8))	Gasolina	RWD	6162	339	461	09.15-	*
SS 09.13-						**Sedán (Luxury car-F Segment)**	
6.2	Gasolina	FWD	6162	309	420	09.13-	*
CHRYSLER							
300 C (LX, LE) 09.04-						**Sedán (Luxury car-F Segment)**	
2.7 (EES)	Gasolina	RWD	2736	130	177	01.07-11.12	*
2.7 (EER)	Gasolina	RWD	2736	142	193	09.04-11.12	*
3.5 (EGG)	Gasolina	RWD	3518	183	249	09.04-11.12	*
3.5	Gasolina	RWD	3518	186	253	01.05-12.10	*
5.7 (EZB)	Gasolina	RWD	5654	250	340	09.04-12.08	*
5.7 (EZD)	Gasolina	RWD	5654	250	340	09.04-12.08	*
5.7 (EZH)	Gasolina	RWD	5654	250	340	09.04-12.08	*
5.7 (EZH)	Gasolina	RWD	5654	265	360	05.09-12.10	*
5.7 (EZH)	Gasolina	RWD	5654	268	364	09.08-	*
5.7 AWD (EZD)	Gasolina	4WD	5654	268	364	09.08-	*
6.1 SRT8 (ESF)	Gasolina	RWD	6059	317	431	06.05-11.12	*
6.1 SRT8	Gasolina	FWD	6063	317	431	06.05-11.12	*
3.0 V6 CRD (EXL)	Diesel	RWD	2987	155	211	11.10-11.12	*
3.0 CRD (EXL)	Diesel	RWD	2987	160	218	09.05-11.12	*
300 C II (LX) 09.10-						**Sedán (Luxury car-F Segment)**	
3.6 (ERB)	Gasolina	RWD	3604	210	286	09.11-	*
3.6 (ERB)	Gasolina	RWD	3604	218	296	01.11-	*
3.0 CRD (EXF)	Diesel	RWD	2987	176	239	09.11-	*
300 C Touring (LX, LE) 09.04-12.10						**[CAMBIADO]:Break (Luxury car-F Segment)**	
2.7 (EES)	Gasolina	RWD	2736	130	177	01.07-12.10	*
2.7 (EER)	Gasolina	RWD	2736	142	193	09.04-12.10	*
3.5 (EGG)	Gasolina	RWD	3518	183	249	09.04-12.10	*
5.7 (EZB)	Gasolina	RWD	5654	250	340	09.04-12.10	*
5.7 (EZD)	Gasolina	RWD	5654	250	340	09.04-12.10	*
5.7 (EZH)	Gasolina	RWD	5654	250	340	09.04-12.10	*
6.1 SRT8 (ESF)	Gasolina	RWD	6059	317	431	06.05-12.10	*
3.0 CRD (EXL)	Diesel	RWD	2987	160	218	09.05-12.10	*
DODGE							
CHALLENGER III 09.07-						**Coupé (Supermini car-B Segment)**	
3.6	Gasolina	FWD	3605	224	305	09.13-	*
6.1 SRT8 (ESF)	Gasolina	RWD	6059	313	426	01.08-	*
6.1 SRT8 (ESF)	Gasolina	RWD	6059	317	431	09.07-	*

LISTA DE APLICACIONES - BUYERS GUIDE

CHARGER VI 06.05-12.10							**Sedán (Luxury car-F Segment)**
6.1 SRT8 (ESF)	Gasolina	RWD	6059	317	431	09.05-12.10	*
CHARGER VII 09.10-							**Sedán (Luxury car-F Segment)**
6.4 SRT8 (ESG)	Gasolina	RWD	6417	351	477	09.11-	*
HYUNDAI							
GENESIS (BH) 01.08-							**Coupé (Luxury car-F Segment)**
2.0 T (G4KF)	Gasolina	RWD	1998	157	214	01.08-12.12	*
2.0 T (G4KF)	Gasolina	RWD	1998	202	275	11.11-12.14	*
2.0 T (G4KF)	Gasolina	RWD	1998	204	277	04.12-02.14	*
3.8 V6 (G6DA)	Gasolina	RWD	3778	223	303	01.08-02.14	*
3.8	Gasolina	RWD	3778	226	307	05.10-	*
3.8 V6 (G6DJ)	Gasolina	RWD	3778	255	347	11.11-12.14	*
3.8 V6 (G6DJ)	Gasolina	RWD	3778	260	354	04.12-	*
GENESIS (BH) 01.08-12.15							**Sedán (Luxury car-F Segment)**
3.3 24V (G6DB)	Gasolina	RWD	3342	171	233	06.08-12.14	*
3.3	Gasolina	RWD	3342	193	262	01.09-02.14	*
3.3 24V (G6DH)	Gasolina	RWD	3342	221	300	01.08-12.14	*
JEEP							
GRAND CHEROKEE III (WH, WK) 10.04-10.11							**Closed SUV (Luxury Crossover SUV-J Segment)**
3.7 V6 4x4 (EKG)	Gasolina	4WD	3700	148	201	01.08-12.10	*
3.7 V6 4x4 (EKG)	Gasolina	4WD	3701	157	214	10.04-12.10	*
4.7 V8 4x4 (EVA)	Gasolina	4WD	4701	170	231	06.05-12.10	*
4.7 V8 4x4 (EVA)	Gasolina	4WD	4701	223	303	09.07-02.10	*
4.7 V8 4x4 (EVE)	Gasolina	4WD	4701	223	303	09.07-02.10	*
4.7 FLEX	Gasolina	FWD	4703	228	305	09.07-12.10	*
4.7 FLEX	Gasolina	FWD	4703	228	305	09.07-12.10	*
4.7 V8	Gasolina	FWD	4703	228	305	09.07-12.08	*
5.7 V8 4x4 (EZB)	Gasolina	4WD	5654	240	326	06.05-12.10	*
6.1 SRT8 4x4 (ESF)	Gasolina	4WD	6059	313	426	03.06-12.10	*
6.1 SRT8 RWD (ESF)	Gasolina	RWD	6059	313	426	03.06-05.10	*
3.0 CRD 4x4 (EXL)	Diesel	4WD	2987	160	218	06.05-12.10	*
GRAND CHEROKEE IV (WK, WK2) 06.10-							**SUV (Luxury Crossover SUV-J Segment)**
3.0 V6 4x4	Gasolina	4WD	2985	175	238	09.14-	*
3.6 V6 4x4	Gasolina	4WD	3604	207	281	11.10-	*
3.6 V6 (ERB)	Gasolina	RWD	3604	209	284	11.10-	*
3.6 V6 4x4 (ERB)	Gasolina	4WD	3604	210	286	11.10-	*
3.6 VVT	Gasolina	RWD	3604	213	290	10.10-	*
3.6 VVT 4x4 (ERB)	Gasolina	4WD	3604	213	290	04.16-	*
5.7 V8 4x4 (EZH)	Gasolina	4WD	5654	259	352	11.10-	*
5.7 V8 4x4 (EZH)	Gasolina	4WD	5654	265	360	05.13-	*
5.7 4x4 (EZH)	Gasolina	4WD	5654	268	364	01.11-	*
6.2 i V8 4x4 (ESD)	Gasolina	4WD	6166	522	710	09.17-	*
6.2 4x4 (ESD)	Gasolina	4WD	6166	527	717	07.18-	*
6.4 SRT8 4x4 (ESG)	Gasolina	4WD	6417	344	468	03.11-	*
6.4 SRT8 4x4 (ESG)	Gasolina	4WD	6417	347	472	06.11-	*
6.4 SRT8 4x4 (ESG)	Gasolina	4WD	6417	350	476	09.11-	*
6.4 SRT8 4x4 (ESG)	Gasolina	4WD	6417	351	477	01.14-	*
6.4 SRT8 4x4 (ESG)	Gasolina	4WD	6417	354	481	12.14-	*

3.6 V6 FlexFuel 4x4 (ERB)	Gasol./Etanol	4WD	3604	210	286	11.10-	*
3.0 CRD V6 4x4 (EXF)	Diesel	4WD	2987	140	190	02.11-	*
3.0 CRD V6 4x4 (EXN)	Diesel	4WD	2987	140	190	02.11-	*
3.0 CRD V6 4x4 (EXF)	Diesel	4WD	2987	160	218	01.11-	*
3.0 CRD V6 4x4 (EXN)	Diesel	4WD	2987	160	218	01.11-	*
3.0 CRD V6 4x4 (EXF)	Diesel	4WD	2987	177	241	02.11-	*
3.0 CRD V6 4x4 (EXN)	Diesel	4WD	2987	177	241	02.11-	*
3.0 CRD (EXF)	Diesel	RWD	2987	179	243	09.13-	*
3.0 CRD (EXN)	Diesel	RWD	2987	179	243	09.13-	*
3.0 TDV6 4x4 (EXF)	Diesel	4WD	2987	179	243	04.14-	*
3.0 TDV6 4x4 (EXN)	Diesel	4WD	2987	179	243	04.14-	*
3.0 CRD V6 4x4 (EXF)	Diesel	4WD	2987	184	250	07.13-	*
3.0 CRD V6 4x4 (EXN)	Diesel	4WD	2987	184	250	07.13-	*
GRAND CHEROKEE IV VAN (WK2) 06.10-				**Furgoneta/SUV (Luxury Crossover SUV-J Segment)**			
V6 VVT	Gasolina	4WD	3604	210	286	07.13-	*
5.7 HEMI 4x4	Gasolina	4WD	5654	259	352	07.13-	*
6.4 SRT8 4x4	Gasolina	4WD	6417	344	468	07.13-	*
3.0 CRD	Diesel	4WD	2987	140	190	01.17-	*
3.0 CRD	Diesel	4WD	2987	184	250	07.13-	*
Tesla							
MODEL S (5YJS) 09.12-				**[CAMBIADO]:Fastback (Luxury car-F Segment)**			
P85D	Gasolina	FWD		345	469	09.15-	*
P85D	Gasolina	FWD		397	540	09.15-	*
P85D	Gasolina	FWD		508	691	10.14-	*
60 (L1S)	Eléctrico	RWD		225	306	11.13-09.14	*
60 (L1S)	Eléctrico	RWD		235	320	11.16-	*
70 (L1S)	Eléctrico	RWD		235	320	09.15-	*
75 (L1S)	Eléctrico	RWD		235	320	11.16-	*
60D AWD	Eléctrico	4WD		237	322	06.16-	*
60D AWD (L2S)	Eléctrico	4WD		245	334	06.16-	*
70D AWD (L2S)	Eléctrico	4WD		245	334	04.15-	*
75D AWD	Eléctrico	4WD		245	333	06.16-	*
85 (L1S)	Eléctrico	RWD		270	367	09.12-02.16	*
90	Eléctrico	RWD		270	367	09.12-02.16	*
60D AWD (L2S)	Eléctrico	4WD		276	376	10.14-04.15	*
85D AWD (L2S)	Eléctrico	4WD		276	376	10.14-02.16	*
85D AWD (L2S)	Eléctrico	4WD		279	379	10.14-02.16	*
60 (L1S)	Eléctrico	RWD		283	385	10.14-	*
85 (L1S)	Eléctrico	RWD		283	385	02.15-02.16	*
60 (L1S)	Eléctrico	RWD		285	388	11.13-	*
70 (L1S)	Eléctrico	RWD		285	388	09.15-	*
75 (L1S)	Eléctrico	RWD		285	388	11.16-	*
85 (L1S)	Eléctrico	RWD		285	388	09.12-02.16	*
90	Eléctrico	RWD		285	388	11.15-	*
85D AWD (L2S)	Eléctrico	4WD		290	394	10.14-07.15	*
100D AWD (L2S)	Eléctrico	4WD		310	422	06.17-	*
85D AWD (L2S)	Eléctrico	4WD		310	421	01.14-02.16	*
90D AWD (L2S)	Eléctrico	4WD		310	422	09.15-	*
P85 (L1S)	Eléctrico	RWD		310	421	11.13-12.14	*
P90D AWD	Eléctrico	4WD		345	469	09.15-	*

P90D AWD (L2S)	Eléctrico	4WD		346	471	09.15-	*
60	Eléctrico	RWD		350	476	12.17-	*
70	Eléctrico	RWD		350	476	12.17-	*
75	Eléctrico	RWD		350	476	11.17-	*
P85 (L1S)	Eléctrico	RWD		350	476	05.13-12.14	*
100D AWD (L2S)	Eléctrico	4WD		386	525	06.17-	*
60D AWD (L2S)	Eléctrico	4WD		386	525	10.14-	*
70D AWD (L2S)	Eléctrico	4WD		386	525	09.15-	*
75D AWD (L2S)	Eléctrico	4WD		386	525	06.16-	*
85D AWD (L2S)	Eléctrico	4WD		386	525	10.14-02.16	*
90D AWD (L2S)	Eléctrico	4WD		386	525	09.15-	*
EV AWD	Eléctrico	4WD		386	525	06.19-	*
P90D AWD (L2S)	Eléctrico	4WD		397	540	09.15-	*
EV AWD	Eléctrico	4WD		413	562	06.19-	*
EV AWD	Eléctrico	4WD		421	573	09.20-	*
P100D AWD (L2S)	Eléctrico	4WD		450	612	10.16-	*
P85D AWD	Eléctrico	4WD		508	691	10.14-12.16	*
P85D AWD (L2S)	Eléctrico	4WD		515	700	10.14-02.16	*
P85D AWD (L2S)	Eléctrico	4WD		543	738	10.14-10.15	*
EV AWD	Eléctrico	4WD		568	772	06.19-	*
P100D AWD (L2S)	Eléctrico	4WD		568	772	10.16-	*
P85D AWD (L2S)	Eléctrico	4WD		568	772	09.15-02.16	*
P90D AWD	Eléctrico	4WD		568	772	09.15-	*
EV AWD	Eléctrico	4WD		585	796	06.19-	*
P85D AWD	Eléctrico	4WD		589	801	09.15-02.16	*
EV AWD	Eléctrico	4WD		599	815	09.20-	*
MODEL X (5YJX) 09.13-						**[CAMBIADO]:Fastback (Luxury Crossover SUV-J Segment)**	
100D AWD (L2S)	Eléctrico	4WD		386	525	08.17-	*
60D AWD (L2S)	Eléctrico	4WD		386	525	06.16-	*
75D AWD (L2S)	Eléctrico	4WD		386	525	06.16-	*
90D AWD (L2S)	Eléctrico	4WD		386	525	09.15-	*
EV AWD	Eléctrico	4WD		386	525	06.19-	*
EV AWD	Eléctrico	4WD		413	562	06.19-	*
EV AWD	Eléctrico	4WD		421	573	09.19-	*
EV AWD	Eléctrico	4WD		568	772	06.19-	*
P100D AWD (L2S)	Eléctrico	4WD		568	772	10.16-	*
P90D AWD (L2S)	Eléctrico	4WD		568	772	09.15-	*
EV AWD	Eléctrico	4WD		585	796	06.19-	*
EV AWD	Eléctrico	4WD		599	815	09.20-	*
ROADSTER (DS) 03.08-						**Cabrío (Sports car-S Segment)**	
Electric	Eléctrico	RWD		185	252	03.08-	*
Electric	Eléctrico	RWD		215	292	03.08-12.10	*